MHS 撓性聯軸器－單簧片型

選型指南 CAD Download 零背隙

構造

● 挾持型

MHS-C

● 適用馬達

	MHS
伺服馬達	-
步進馬達	◎
一般常用馬達	◎

◎：特優　○：優

● 特性

	MHS
零背隙	◎
容許誤差調整	○

◎：特優　○：優

● 簧片型撓性聯軸器，為全長較短的緊湊設計。

● 不鏽鋼簧片聯軸器可容許偏心、偏角以及軸向偏差。

● 用途

線性模組 / XY軸平台

● 材質、表面處理

符合環保標準

	MHS-C
軸套	A2017 陽極處理
簧片	SUS301
固定銷	SUS303
軸環	SUS303
內六角螺栓	SCM435 四氧化三鐵保護膜（黑）

● 靜態扭轉剛性的比較（簧片型）

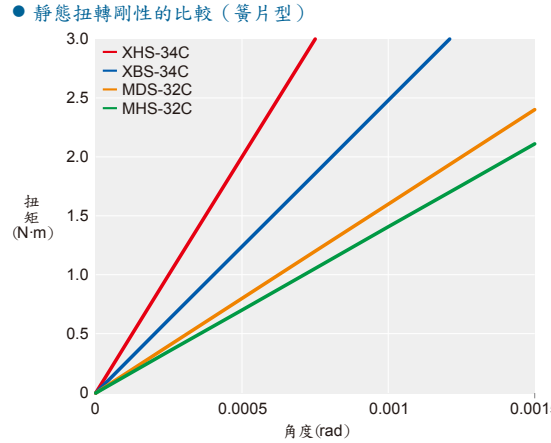

軸孔・鍵槽追加工 ➡P.242
可對應，費用另計

無塵洗淨・無塵包裝➡P.244
可對應，費用另計

變更為不鏽鋼螺栓 ➡P.246
可對應，費用另計

▶03-317-1155 ▶sales@al-charm.com.tw ▶http://www.al-charm.com

MHS-C

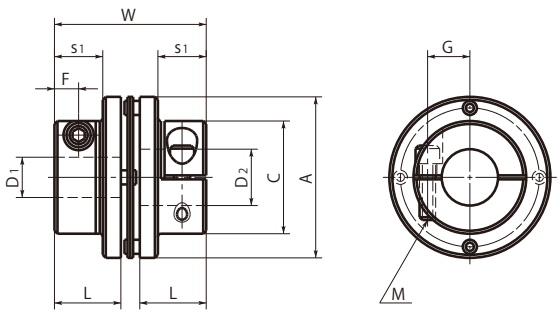

尺寸

單位：mm

型號 1	A	L	W	C	S1	F	G	M	螺栓鎖緊扭矩（N · m）
MHS-32C	32	13.7	32	22	9	4	8	M3	1.5
MHS-40C	40	16.5	38	28	12	6	10.5	M4	2.5
MHS-50C	50	19.4	44	39	15	7	14.75	M5	7
MHS-63C	63	22.3	50	45	18	8	17	M6	12

型號	標準孔徑 D1-D2 2											
	6	8	10	11	12	14	15	16	18	19	20	25
MHS-32C	●	●	●									
MHS-40C		●	●	●	●	●						
MHS-50C					●	●	●	●	●	●	●	
MHS-63C							●	●	●	●	●	●

- 所有產品皆附有內六角螺栓。
- 軸心公差建議為h6或h7。
- 安裝到D Cut軸時，請注意軸的D Cut面位置。➡P.253

性能

型號	最大孔徑（mm）	常用扭矩*1（N · m）	最大扭矩*1（N · m）	最大轉速（min^{-1}）	慣性力矩*2（kg · m^2）	靜態扭轉剛性（N · m/rad）	偏心（mm）	偏角（°）	軸向偏差（mm）	質量*2（g）
MHS-32C	10	2	4	19000	4.5×10^{-6}	1300	0.02	1	± 0.2	38
MHS-40C	14	4	8	15000	1.2×10^{-5}	2800	0.02	1	± 0.2	66
MHS-50C	20	7.5	15	12000	3.7×10^{-5}	3700	0.02	1	± 0.2	120
MHS-63C	25	10	20	10000	8.4×10^{-5}	5000	0.02	1	± 0.2	190

*1 無需根據負荷變化修正常用扭矩和最大扭矩。

*2 最大孔徑時的數值。

● 相關產品

備有適用於瞬間最大扭矩為常用扭矩350%的伺服馬達的單簧片型撓性聯軸器 XHS。

➡P.60

● 型號指定

MHS-32C - 8-10

1 2