# PSRT0601K

Compact Nut 精巧型螺帽

Shaft dia.（軸徑）ϕ6 Lead（導程）1mm

C5



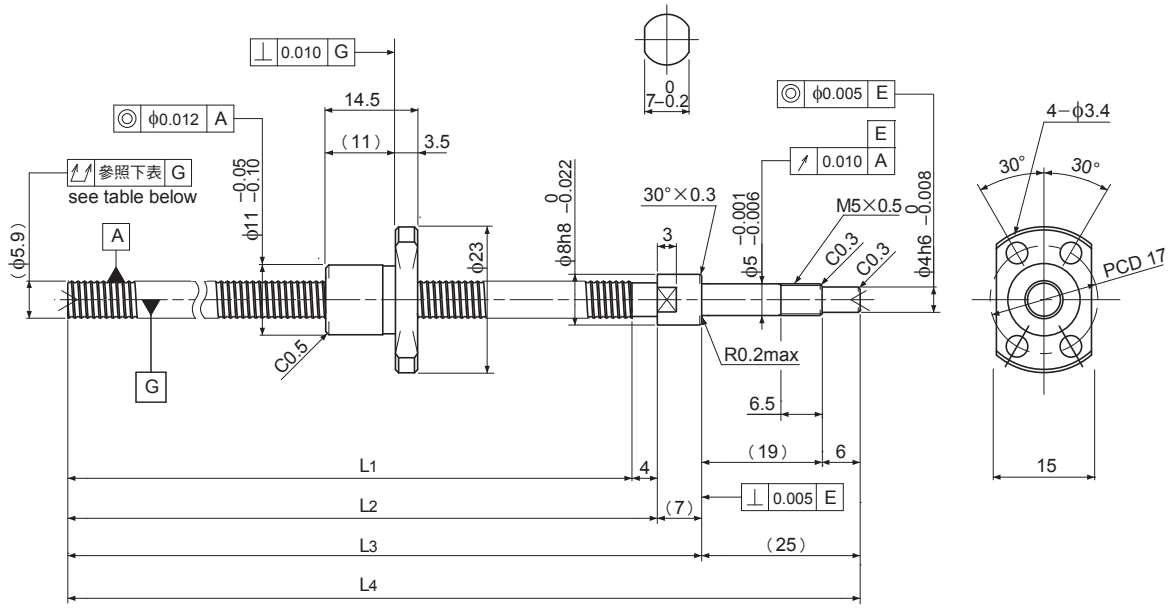


Unit（單位）：mm

| Ball Screw Specifications | | 主要技術參數 |
|---|---|---|
| Ball size 鋼珠直徑 | | ϕ0.8 |
| Number of thread 螺紋數 | | 1 |
| Thread direction 旋轉方向 | | Right 右旋 |
| Shaft root dia. 螺桿谷徑 | | ϕ5.3 |
| Number of circuit 循環數 | | 1×3 |
| Material 材質 | Shaft 螺桿 | S55C＋SUS303 |
| | Nut 螺帽 | SCM415H |
| Surface hardness 螺紋部表面硬度 | | HRC58～（Thread area） |
| Lubrication 潤滑油脂 | | KSS Original Grease MSG No.2 |

Supported-side end-journal profile 支持側軸端加工形狀

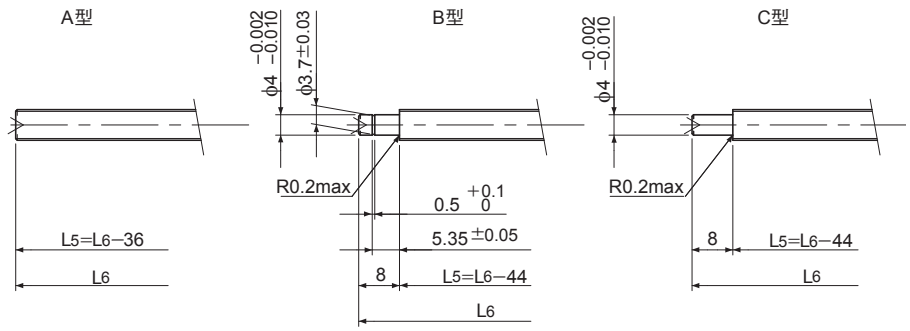


L5：Thread length after end-journal machining. 追加工後的螺牙長度
L6：Total length after end-journal machining. 追加工後的總長度

| Support-unit Recommendation 推薦的支持座 | | | |
|---|---|---|---|
| Supported-side | 支持側 | ： | MSU-5CS/5GS,SUP04-S |
| Fixed-side | 固定側 | ： | MSU-5C/5G,EK5 |

D-型：上記以外的形狀

Unit（單位）：mm

| Ball Screw Model 滾珠螺桿型號 | Travel 行程 | Shaft length 螺桿長度 | | | | Travel deviation 代表移動量誤差 ep | Total Run-out 偏擺量 | Axial play 軸向間隙 | Basic Load Rating 基本額定荷重 N | |
|---|---|---|---|---|---|---|---|---|---|---|
| | | L1 | L2 | L3 | L4 | | | | Dynamic 動額定荷重 Ca | Static 靜額定荷重 Coa |
| PSRT0601K-89R125C5 | 65 | 89 | 93 | 100 | 125 | ±0.018 | 0.035 | ～0.005 | 560 | 950 |

Note）Please refer to P.A-140 for order code of end-journal machining. 註）追加工的型號指定方式請參照P.A-140。