Rolled Ball Screw＋5-phase Stepping Motor / 轉造級滾珠螺桿＋5相步進馬達

TMB0801

Shaft dia.（軸徑）ϕ8　Lead（導程）1mm
Travel（行程）150mm

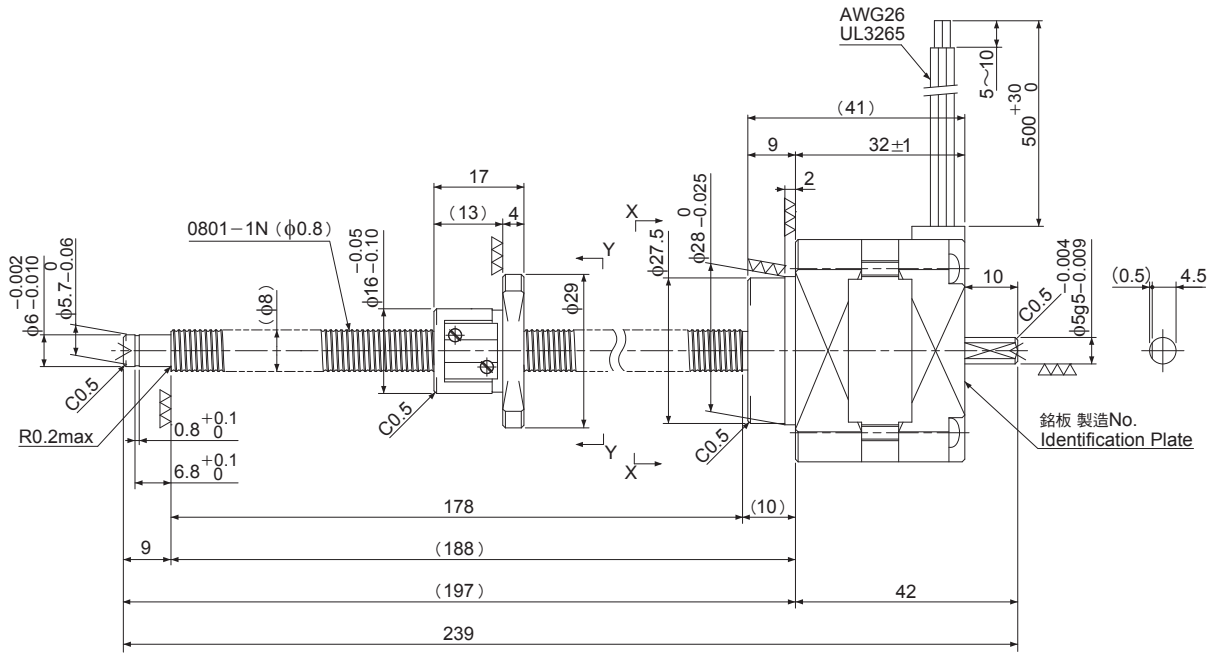

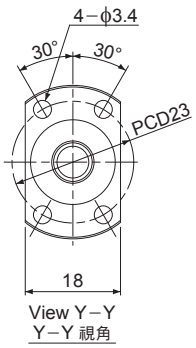

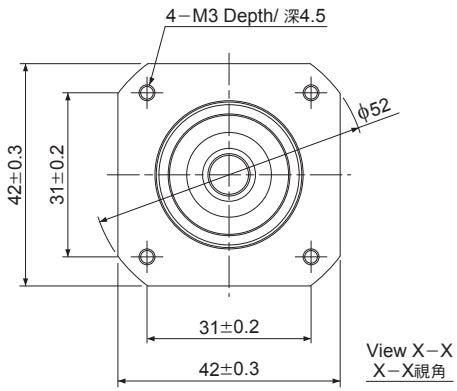

Recommended Drivers 推薦驅動器	KR-A5CC KR-A55MC(Micro step) KR-A535M(Micro step/ AC-100～220V)

註1）所推薦的驅動器與其接線圖請參考
P.A-298～A-299

Recommended accessories 推薦配件	Motor side Supporting plate/ 馬達側支持架	MP-24A或MP-24B
	Supported side Bracket/ 支持側支持架	SP-42
	Nut Block/ 螺帽固定架	NB-0801R

Ball Screw Specifications　主要技術參數	
Accuracy grade 精度等級	JIS Ct7
Thread direction 旋轉方向	Right 右旋
Axial play 軸向間隙	0.020mm以下
Reference Thrust 參考推力	300N
Shaft & Nut material 螺桿、螺帽材質	Chrome-molybdenum steel 鉻鉬鋼
Surface Coating 表面處理	Black Chrome coating on Shaft 軸桿黑鉻處理
Surface hardness 螺紋部表面硬度	HRC58～HRC62 （Thread area）
Lubricant 潤滑劑	KSS original grease MSG No.1 KSS原廠潤滑油脂 MSG No.1

Motor Specifications　馬達參數	
Basic step angle 基本步進角	0.72°
Rated Voltage 額定電壓	DC 1.28V
Rated current 額定電流	0.75A/ 相
Winding resistance 繞線電阻	1.7Ω
Holding Torque 保持轉矩	0.128Nm
Rotor inertia 轉子慣量	40 g・cm^2
Operating temperature 使用溫度範圍	－20℃～50℃

註2）可提供螺桿軸端裁切的加工。
軸端裁切以外的加工均屬特殊客製品。