SG1505 | Shaft dia.（軸徑）ϕ15 Lead（導程）5mm | C5

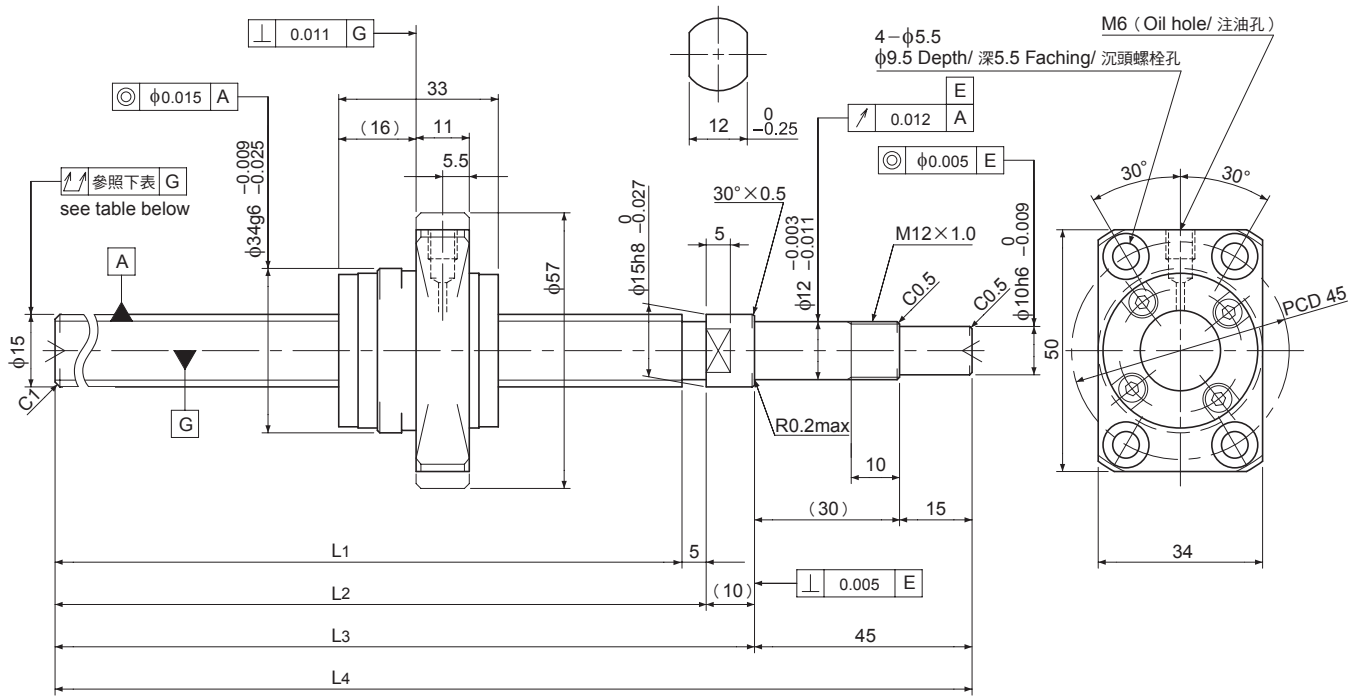

Unit（單位）：mm

Ball Screw Specifications	主要技術參數
Ball size 鋼珠直徑	ϕ3.175
Number of thread 螺紋數	1
Thread direction 旋轉方向	Right 右旋
Shaft root dia. 螺桿谷徑	ϕ12.2
Number of circuit 循環數	3.7×1
Shaft, Nut material 螺桿、螺帽材質	SCM415H
Surface hardness 螺紋部表面硬度	HRC58～62（Thread area）
Anti-rust treatment 防鏽處理	Anti-rust oil 防鏽油

Supported-side end-journal profile 支持側軸端加工形狀

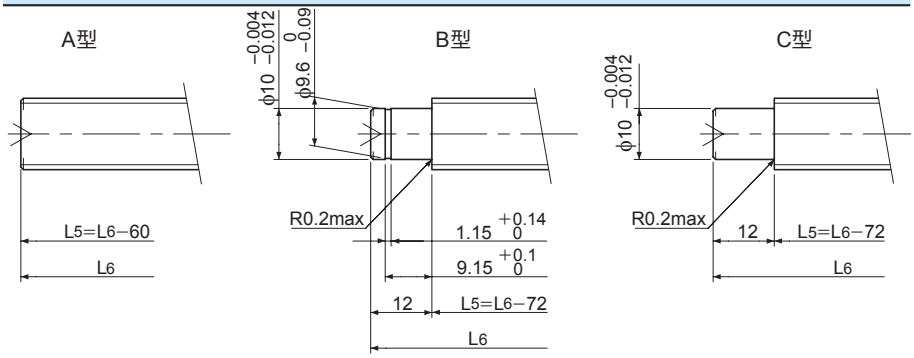

L5：Thread length after end-journal machining. 追加工後的螺牙長度
L6：Total length after end-journal machining. 追加工後的總長度

Support-unit Recommendation 推薦的支持座			
	Supported-side	支持側	： EF12
	Fixed-side	固定側	： EK12

D-型：上記以外的形狀

Unit（單位）：mm

Ball Screw Model 滾珠螺桿型號	Travel 行程	Grade 精度	Shaft length 螺桿長度				Lead accuracy 導程精度		Total Run-out 偏擺量	Axial play 軸向間隙	Preload Torque 預壓扭矩 Nm	Basic Load Rating 基本額定荷重 N	
			L1	L2	L3	L4	Travel deviation 代表移動量誤差 ep	Variation 變動 Vu				Dynamic 動額定荷重 Ca	Static 靜額定荷重 Coa
SG1505-340R400C5	305	C5	340	345	355	400	±0.025	0.020	0.055	～0.005	—	8900	17000
SG1505-540R600C5	505	C5	540	545	555	600	±0.030	0.023	0.075				

Note）Please refer to P.A-17 for order code of end-journal machining. 註）追加工的型號指定方式請參照P.A-17。