軸端完成品

* 螺桿、螺帽材質：SCM415H。
* 特殊規格品的製作請與我們聯絡。ϕ4～40，長度1500mm以下，不鏽鋼材質的滾珠螺桿也可以製作。

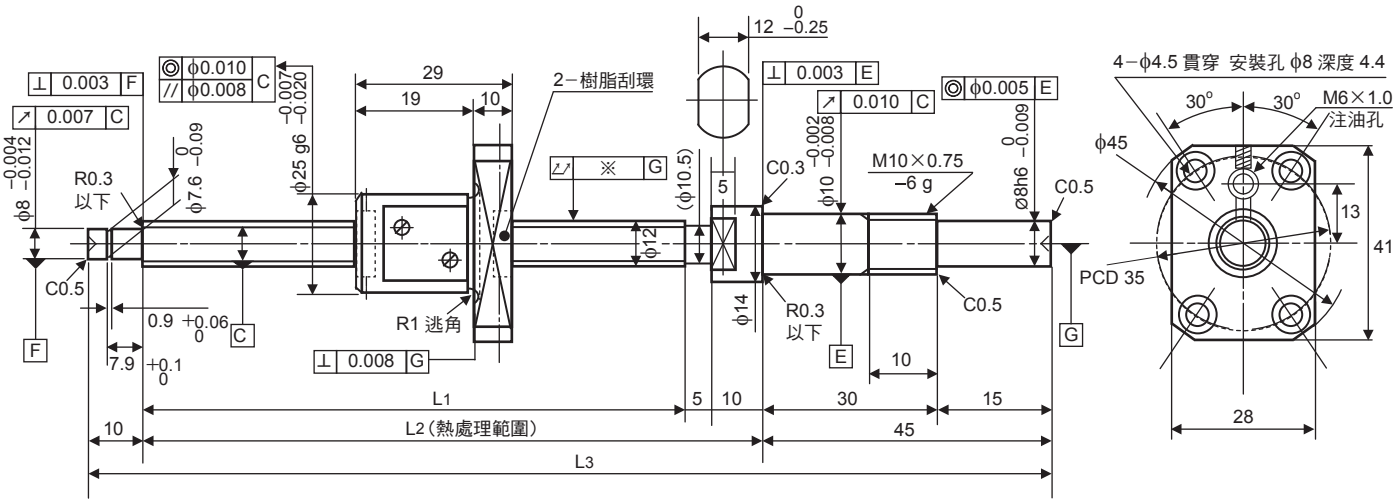

Unit（單位）：mm

滾珠螺桿規格性能表	
螺桿軸徑ϕ	12
導程	2
精度等級	C3
鋼珠直徑	1.5875
螺紋數	1
旋轉方向	右
螺桿谷徑	10.6
循環數	2.7圈1列
螺桿、螺帽材質	SCM415H

軸向間隙記號	T	Z
軸向間隙	0.005mm以下	0
基本動額定荷重 Ca N	2240	1410
基本靜額定荷重 Coa N	4555	2280

Unit（單位）：mm

型號	行程	螺桿長度			導程精度		※ 偏擺量
		L_1	L_2	L_3	移動量誤差	變動	
BSP1202RC3T-179	70	109	124	179	±0.008	0.008	0.025
BSP1202RC3T-239	130	169	184	239	±0.01	0.008	0.030
BSP1202RC3T-289	180	219	234	289	±0.012	0.008	0.030